Equipos para la construcción

Ficha Técnica Del Producto

ACCESORIOS Y SEGURIDAD

Cesta mantenimiento aéreo

CRM

Contenedor en red para mantenimiento ordinario para ser usado con carretilla elevadora. Compartimiento interno para herramientas, puerta lateral.

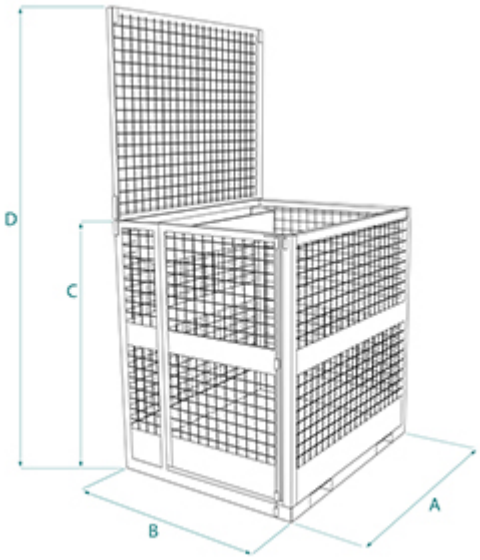

MODELO	CAP. (kg)	DIMENSIONES (mm)				PESO (kg)
		A	B	C	D	
CRM	400	1100	900	1100	2050	145

Boscaro srl
Via G. Cederle, 1 - 36020
Campiglia dei Berici (Vicenza) Italy

Tel +39 0444 866520
Fax +39 0444 866350
P.IVA: 00672450244